Schmidlin™

Disegno quotato

Schmidlin piatti doccia SWISS LINE

90 x 90 x 2.5 cm

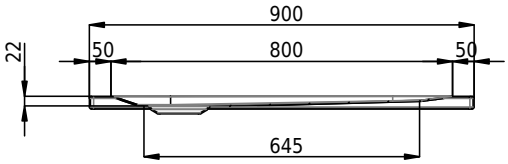

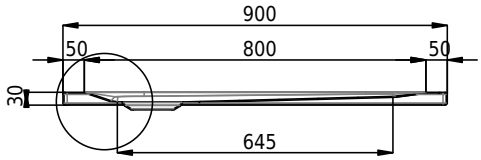

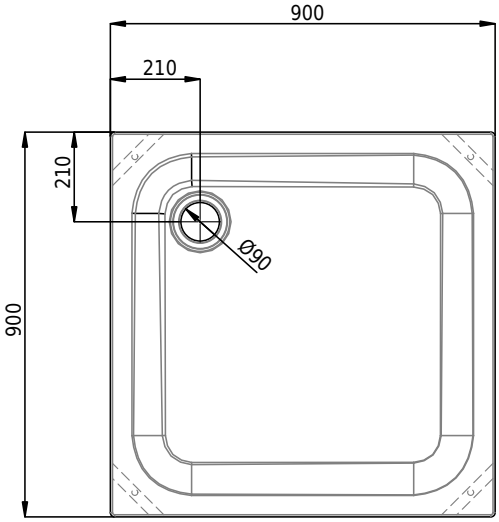

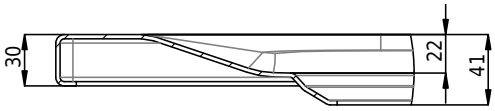

No articolo: 2099-0001 **No SGVSB:** 141698 **No ST:** 1311034.100

Opzioni

- ANTIGLISS PRO
- CLEANEFFECT [OV01]
- AQUAGRIP

Accessori

- Schmidlin set di montaggio (SIA 181) per piatti doccia SWISS LINE, con set di piedi per piatti doccia 4, nastro di tenuta stagna 4 m, Viega guarnitura di scarico e coperchio Domoplex, cromato. Altezza di montaggio 8 - 18 cm, per piatto doccia SWISS LINE 90x90x8 cm
- Schmidlin set di montaggio (SIA 181) per piatti doccia SWISS LINE, con set di piedi per piatti doccia 4, nastro di tenuta stagna 4 m, Viega guarnitura di scarico e coperchio Tempoplex, cromato. Altezza di montaggio 8 - 18 cm, per piatti doccia SWISS LINE 80x80x2.5 cm, 90x90x2.5 cm, 100x80x2.5 cm
- Schmidlin set di montaggio (SIA 181) per piatti doccia SWISS LINE, con set di piedi per piatti doccia 6, nastro di tenuta stagna 4 m, Viega guarnitura di scarico e coperchio Tempoplex, cromato. Altezza di montaggio 8 - 18 cm, per piatto doccia SWISS LINE 120x90x3.5 cm