Schmidlin™

Plans cotés

Schmidlin MERO EVO

100 x 50 x 40 cm

Lavabo avec sous-meuble intégré en stratifié de bois véritable ou de résine synthétique ultra-matte. Soft-Close et Push-Open. y.c. matériel de fixation, y.c. trop-plein chromé

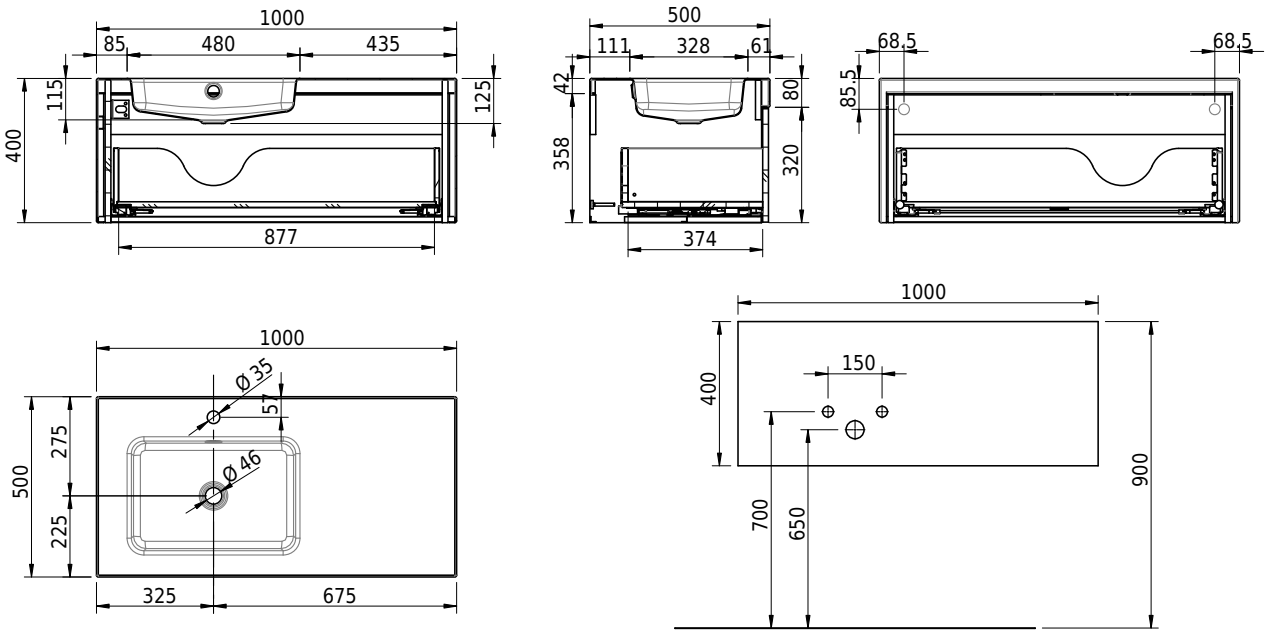

No. d'article: 2106-9999 **No. SGVSB:** 233508

Options

- Classe de Couleur: I,II,III,IV,V [FA0_ _ _]
- Sans trop-plein [UL0]
- CLEANEFFECT [OV01]
- Trou pour distributeur de savon Schmidlin [SSP02]
- Résine synthétique ultra-matte: Grigio londra, Grigio bromo, Nero ingo ou Bronce [FAM20_]
- Stratifié de bois veritable: Wood light oak, Wood titanium oak ou Wood planked walnut [FAM10_]

Accessoires

- Flasque de renforcement pour montage de robinetterie
- Schmidlin distributeur de savon
- Séparations pour tiroir massif, 218 x 100 x 373 mm, frêne laqué noir
- Séparations pour tiroir massif, 323 x 100 x 373 mm, frêne laqué noir

Garnitures

- Schmidlin vidage push-open, avec couvercle, chromé, verrouillable