Schmidlin™

Disegno quotato

Schmidlin DELTA

100 x 100 x 2.5 cm

Foro di scarico ø 90 mm, raggio angolare 5mm

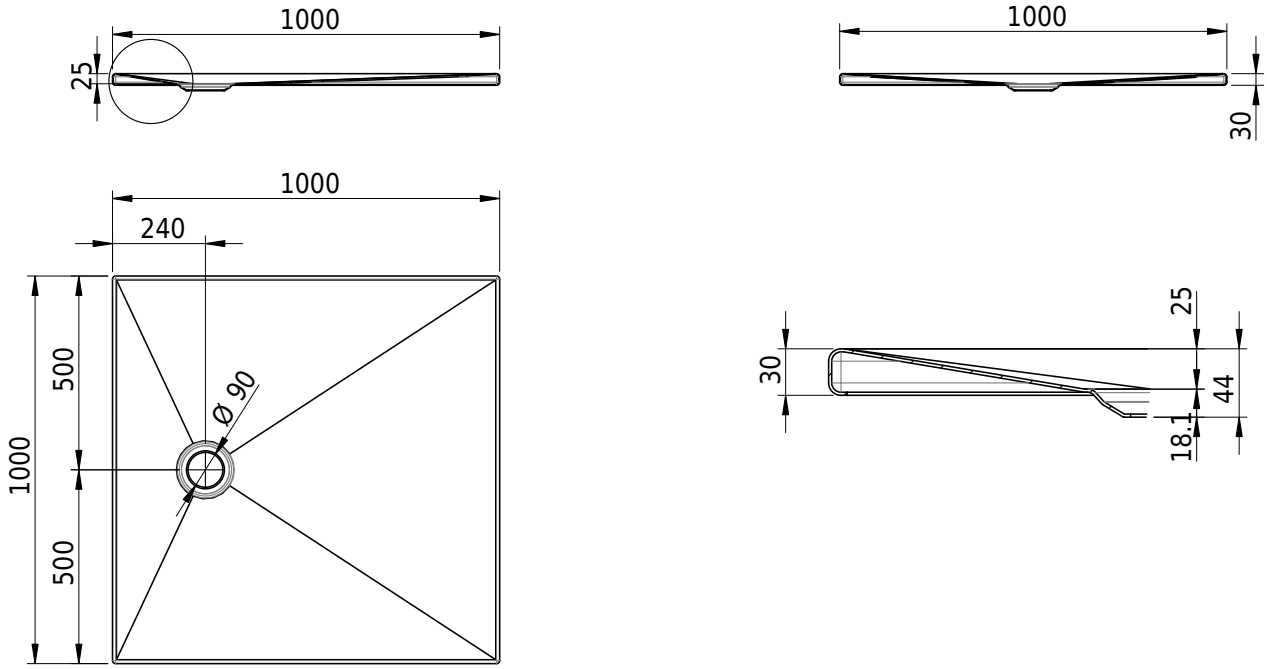

No articolo: 2132-0001 **No SGVSB:** 143230.100

Opzioni

- Classe di Colore: I,II,III,IV,V [FA0_ _ _]
- Con bordi rialzati [Z_ _ _ _]
- ANTIGLISS PRO
- CLEANEFFECT [OV01]

Accessori

- Sistema di montaggio Schmidlin OMNIA (SIA 181)

Guarnizioni

- Guarnitura di scarico Schmidlin FLOW 30
- Guarnitura di scarico Schmidlin FLOW 50