Schmidlin™

Disegno quotato

Schmidlin MERO MINI lavabo a muro

35 x 30 x 12.5 cm

senza troppopieno, incl. accessori di fissaggio

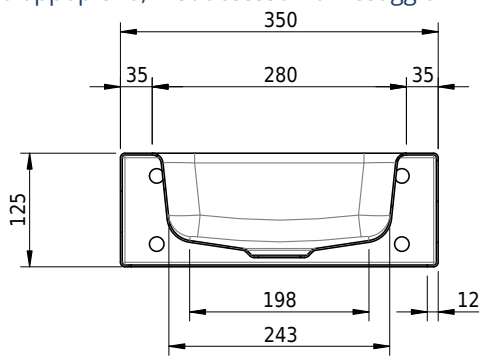

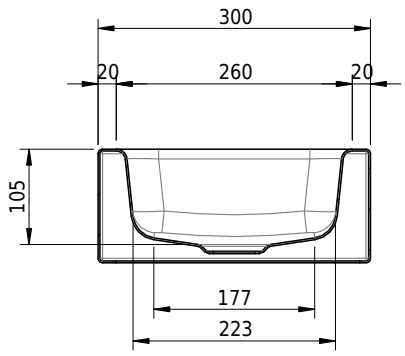

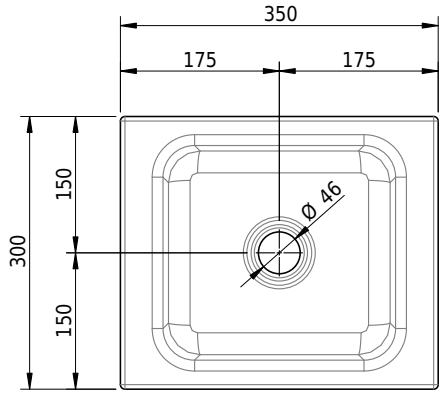

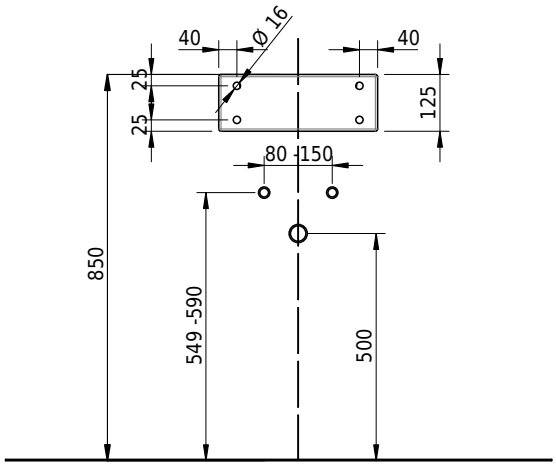

No articolo: 2170-0001 **No SGVSB:** 217646.242

Opzioni

- Classe di Colore: I,II,III,IV,V [FA0_ _ _]
- CLEANEFFECT [OV01]
- Schmidlin GreenSteel

Accessori

- Flangia di rinforzo per il montaggio della rubinetteria
- Portasciugamani per Schmidlin ORBIS MINI / MERO MINI lavabo a muro 35x30x12.5 cm
- Schmidlin erogatore di sapone

Guarnizioni

- Piletta a scarico libero 1¼", con tappo bianco alpinweiss opaco, smaltato, senza chiusura
- Piletta a scarico libero 1¼", con tappo cromato, senza chiusura
- Piletta a scarico libero 1¼", con tappo smaltato, altri colori, senza chiusura
- Piletta a scarico libero 1¼", con tappo smaltato, senza chiusura