Schmidlin™

Disegno quotato

Schmidlin SWISS LINE lavabo a muro

60 x 45 x 12.5 cm

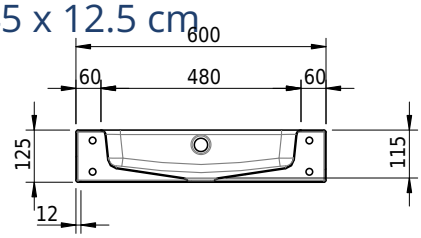

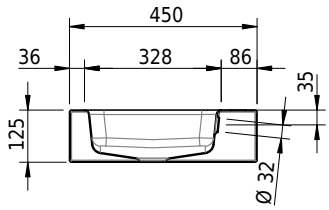

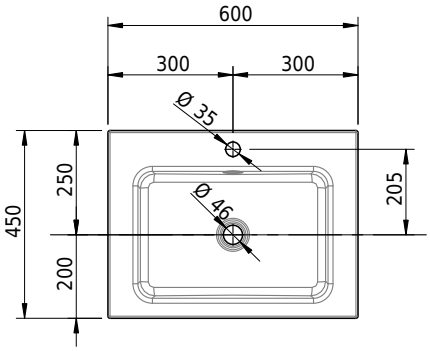

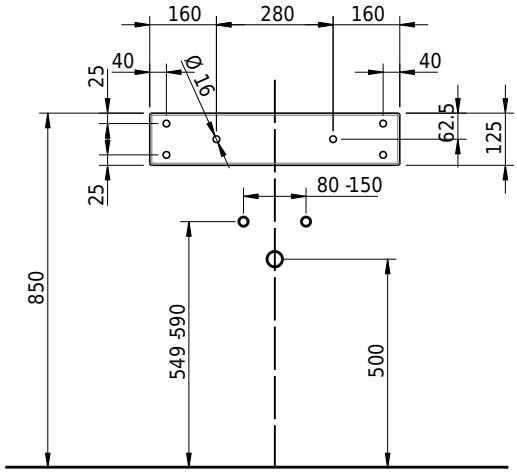

No articolo: 2303-0001 **No SGVSB:** 233297

Opzioni

- Senza troppopieno [UL0]
- CLEANEFFECT [OV01]
- Schmidlin GreenSteel

Accessori

Guarnizioni

- Schmidlin piletta click clack, con tappo cromato, con chiusura
- Sistema Geberit Clou con tappo cromato, solamente con opzione «senza troppopieno»