Schmidlin™

Plans cotés

Schmidlin ONA

180 x 80 x 42 cm

Hauteur du bord 30 mm

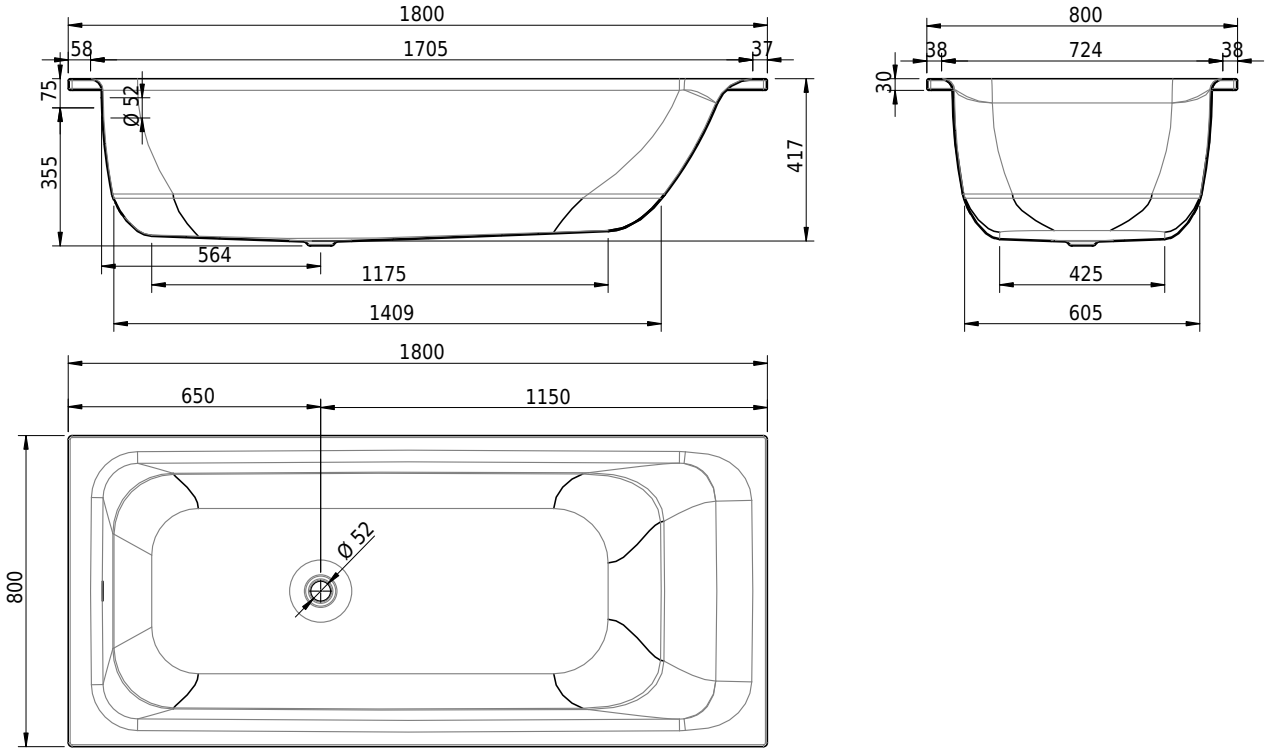

No. d'article: 2308-0001 **No. SGVSB:** 111309 **No. ST:** 1111174.100 **Poids:** 55 kg **Volume*:** 187 l

Options

- Classe de Couleur: I,II,III,IV [FA0_ _ _]
- Avec rebords [Z_ _ _ _]
- ANTIGLISS PRO
- CLEANEFFECT [OV01]
- Poignée SAFE (2 pièces) [GFT_01]
- Trou pour Schmidlin TOUCH CONTROL [AT0001]
- Rayon d'angle de seulement 5 mm [EA_ _ 04]
- Angle coupé [EA_ _03]
- Angle arrondi [EA _ _02]
- Arrivée d'eau Schmidlin SPLASH [SP _ _]
- Schmidlin SOUNDBOX
- Fabrications spéciales

Systèmes Whirl

- Schmidlin JET [WS01]
- Schmidlin SPA [WS02]
- Schmidlin JET+SPA [WS03]
- Schmidlin SILENT [WS04]
- Schmidlin AQUA SILENT [WS06]
- Schmidlin HYDRO SILK

Accessoires

- Profil en caoutchouc pour rebords
- Schmidlin bande de murage (SIA 181), rouleau de 3 m
- Schmidlin equerre de montage (SIA 181), jeu (4 pièces)
- Schmidlin set de tabliers (SIA 181)
- Schmidlin système de montage pour baignoires (SIA 181)
- Schmidlin système de montage pour baignoires (SIA 181), avec

Garnitures

- Schmidlin HIGH FIVE 52
- Schmidlin HIGH FIVE 52 TRIO
- Schmidlin SPRING 50
- Viega Multiplex
- Viega Multiplex Trio

bande d'étanchéité
- Support da baignoire Schmidlin INFINITY (SIA 181)