Schmidlin™

Disegno quotato

# Schmidlin RIVA FRAME

## 183 x 84 x 45 cm

Altezza del bordo 20 mm, altezza totale 59 cm

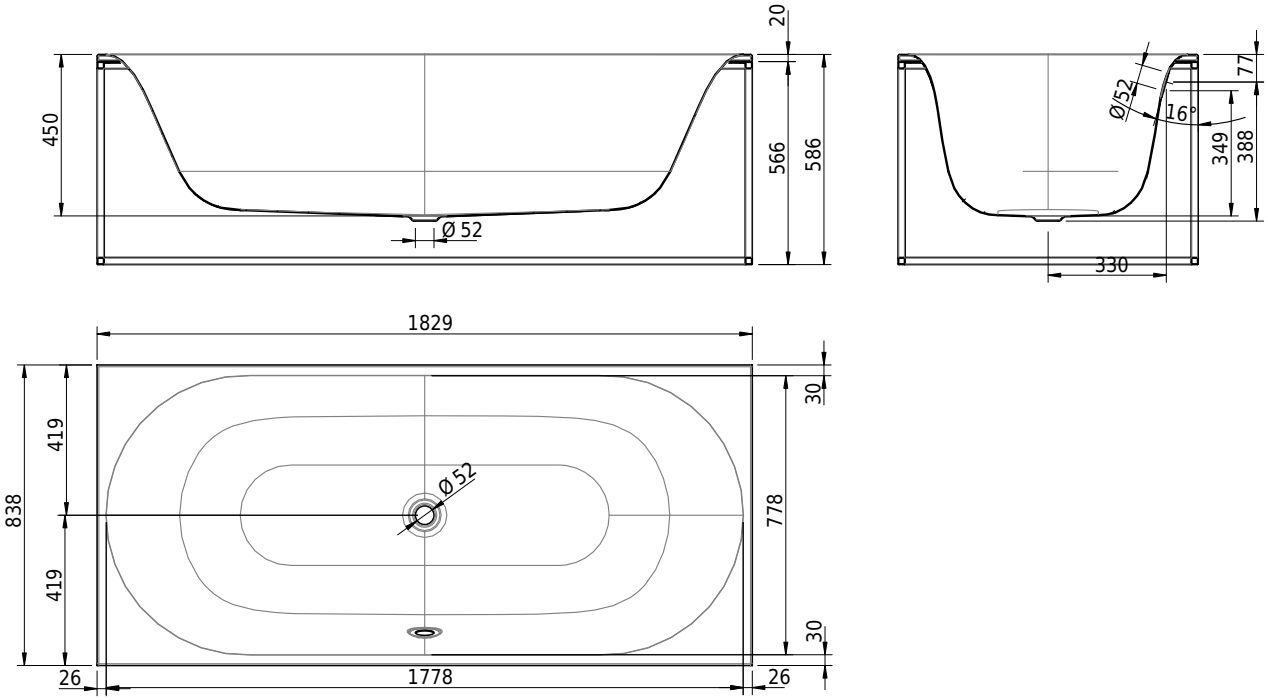


**No articolo:** 2318-0001 **No SGVSB:** 111622

## Opzioni

- Classe di Colore: I,II [FA0_ _ _]
- ANTIGLISS PRO
- CLEANEFFECT [OV01]

## Accessori

- Schmidlin FRAME rack, 183x84 cm, nero opaco, promontata
- Schmidlin scaletta per asciugamani FRAME