Schmidlin™

Massskizze

Schmidlin DUETT FRAME

66 x 50 x 2 cm

ohne Überlauf

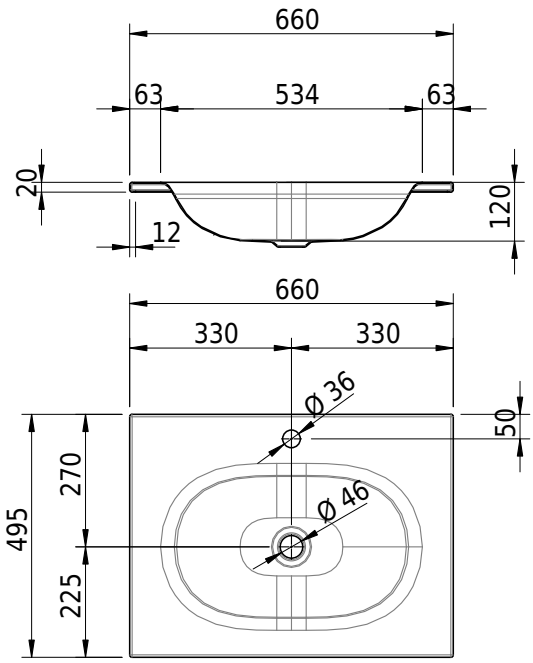

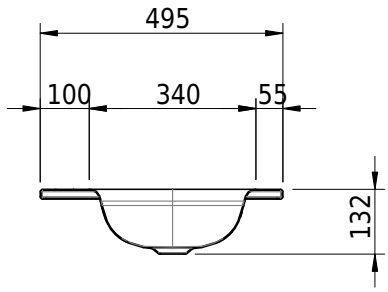

Artikel-Nr.: 2329-0001 **SGVSB-Nr.:** 217310

Optionen

- Farbklasse: I,II [FA0_ _ _]
- GLASUR PLUS [OV01]
- Löcher für 3-Loch Armatur [WT_ALS01]
- Lochbohrung für Schmidlin Seifenspender [SSP02]
- Runde Lochbohrung nach Mass [WT_ALS02]
- Schmidlin GreenSteel

Zubehör

- Rosette, Messing, schwarz matt
- Schmidlin DUETT FRAME Rahmen, schwarz matt

Ab- und Überlaufgarnituren

- Schaftventil 1¼, inkl. Deckel verchromt, nicht verschliessbar
- Schmidlin Schaftventil 1 1/4", inkl. Deckel alpinweiss matt, emailliert, nicht verschliessbar
- Schmidlin Schaftventil 1 1/4", inkl. Deckel emailliert, nicht verschliessbar
- Schmidlin Schaftventil 1 1/4", inkl. Deckel emailliert, übrige Farben, nicht verschliessbar