Schmidlin™

Plans cotés

Schmidlin OCEAN LOWLINE

150 x 70 x 38 cm

Hauteur du bord 40 mm (avec rebords 30 mm)

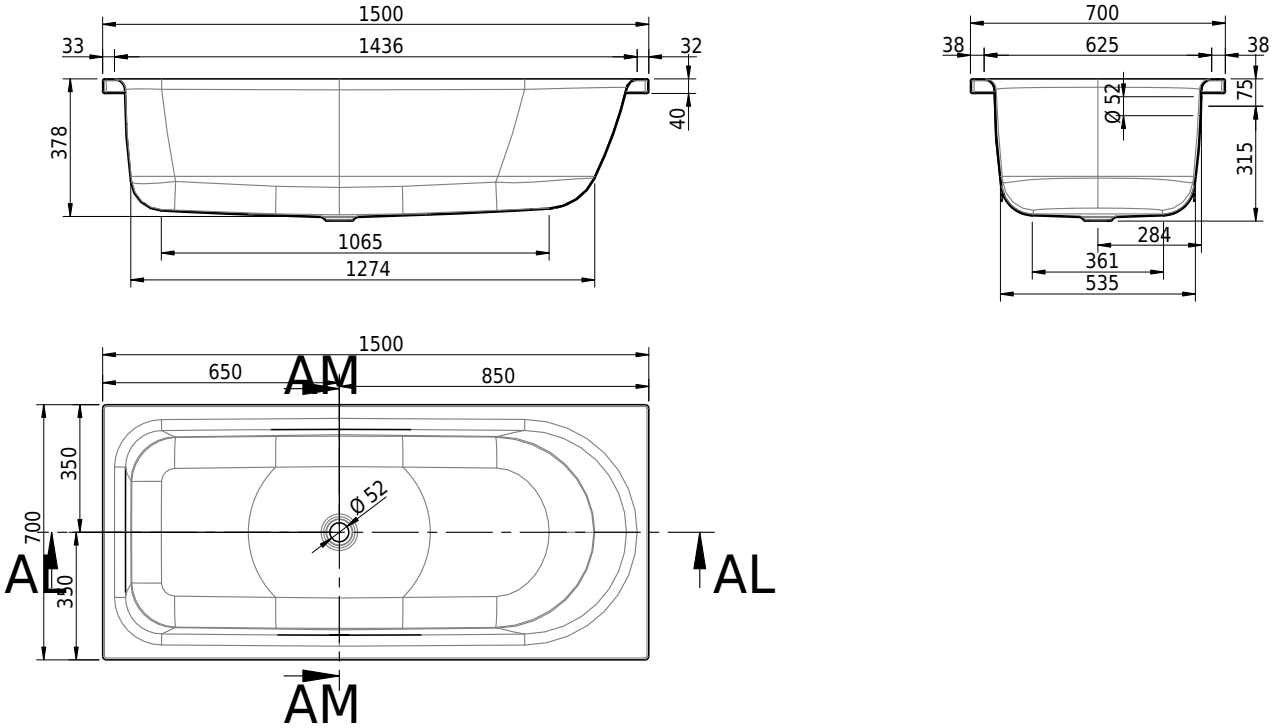

No. d'article: 2336-0001 **No. SGVSB:** 111620

Options

- Schmidlin SOUNDBOX
- Fabrications spéciales

Accessoires

- Profil en caoutchouc pour rebords
- Schmidlin bande de murage (SIA 181), rouleau de 3 m
- Schmidlin equerre de montage (SIA 181), jeu (4 pièces)
- Schmidlin set de tabliers (SIA 181)
- Schmidlin système de montage pour baignoires (SIA 181)
- Schmidlin système de montage pour baignoires (SIA 181), avec bande d'étanchéité
- Support da baignoire Schmidlin INFINITY (SIA 181)

Garnitures

- Schmidlin HIGH FIVE 52
- Schmidlin HIGH FIVE 52 TRIO
- Schmidlin SPRING 50
- Viega Multiplex
- Viega Multiplex Trio