Schmidlin™

Disegno quotato

Schmidlin MERO lavabo a muro

125 x 45 x 12.5 cm

con troppopieno, incl. accessori di fissaggio, incl. guarnitura di troppopieno cromata

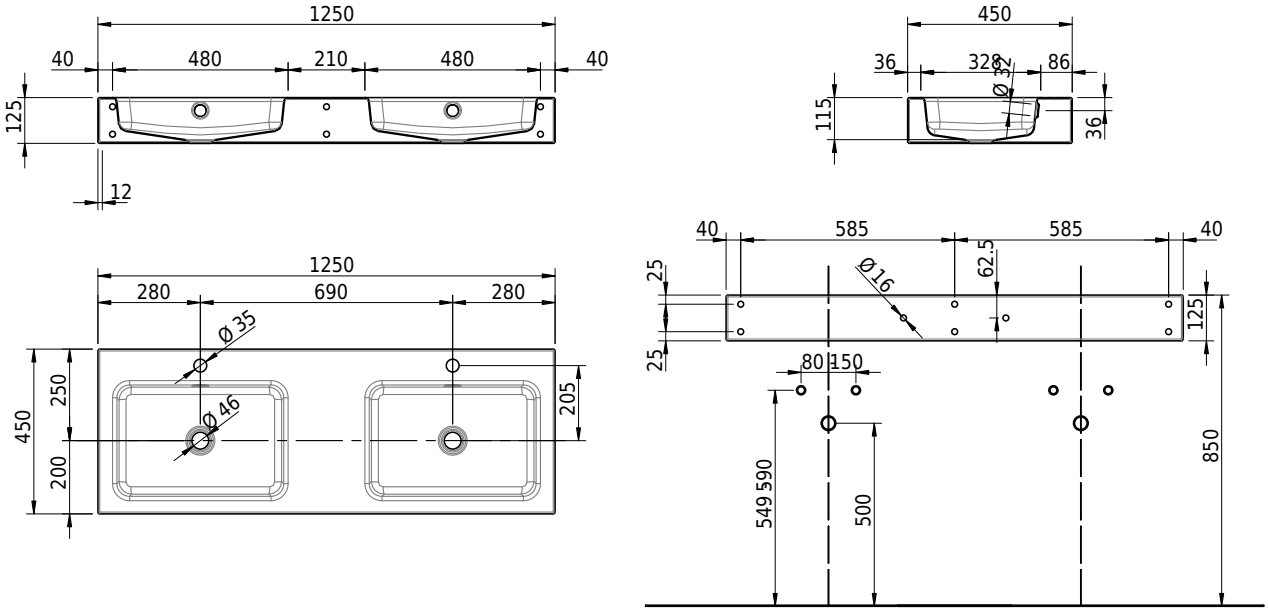

No articolo: 2337-0002 **No SGVSB:** 217782.241

Opzioni

- Classe di Colore: I,II,III,IV,V [FA0_ _ _]
- Senza troppopieno [UL0]
- CLEANEFFECT [OV01]
- Fori per rubinetteria a tre fori [WT_ALS01]
- Foro per erogatore di sapone Schmidlin [SSP02]
- Foro rotondo su misura [WT_ALS02]
- Distributore di cosmetici asciugamano Schmidlin [KTS_ _]
- Fabbricazioni speciali
- Foro per presa di corrente [STP _ _]

Accessori

- Flangia di rinforzo per il montaggio della rubinetteria
- Schmidlin erogatore di sapone

Guarnizioni

- Schmidlin piletta click clack, con tappo cromato, con chiusura