Schmidlin™

Disegno quotato

Schmidlin CANTO

140 x 140 x 45 cm

Altezza del bordo 50 mm

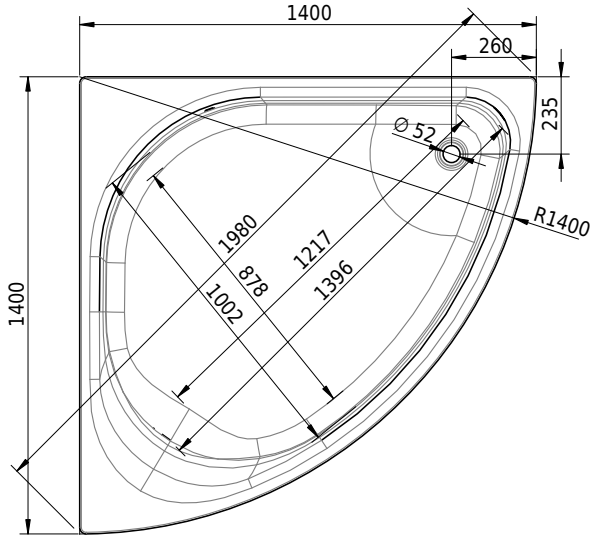

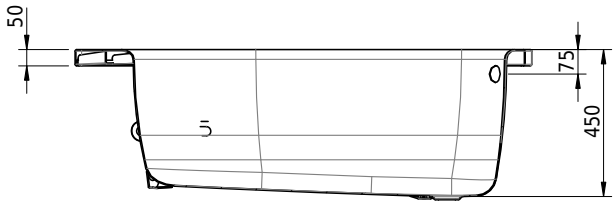

No articolo: 2349-0001 **No SGVSB:** 111612 **No ST:** 1152116.100 **Peso:** 59 kg **Volume*:** 267 l

Opzioni

- Classe di Colore: I,II,III,IV [FA0_ _ _]
- ANTIGLISS PRO
- CLEANEFFECT [OV01]
- Maniglia SAFE (1 pezzo) [GFT_02]
- Foro per miscelatore monocomando [L1 _ _]
- Foro rotondo su misura [WT_ALS02]
- Foro per Schmidlin TOUCH CONTROL [AT0001]
- Angolo vivo (raggio 5 mm) [EA_ _ 04]
- Angolo tagliato [EA_ _03]
- Angolo arrotondato [EA _ _02]
- Bocca d'erogazione Schmidlin SPLASH [SP _ _]
- Schmidlin SOUNDBOX
- AQUAGRIP
- Schmidlin GreenSteel

Sistemi d'idromassaggio

- Schmidlin SPA [WS02]

Accessori

- Schmidlin nastro per rivestimento (SIA 181), rotolo 3 m
- Schmidlin set di piedi per vasche da bagno (SIA 181), per CANTO, HOME OVAL, POOL CORNER, VELA (4 piedi)
- Schmidlin set di piedi per vasche da bagno, per CANTO, HOME OVAL, POOL CORNER, VELA (4 piedi), con nastro di tenuta

Guarnizioni

- Schmidlin HIGH FIVE 52
- Schmidlin HIGH FIVE 52 TRIO
- Schmidlin SPRING 50
- Viega Multiplex
- Viega Multiplex Trio

* Volume utilizzabile: contenuto d'acqua meno 70 litri di (cilindrata, nein) spostamento corporeo

* Volume utilizzabile: contenuto d'acqua meno 70 litri di (cilindrata, nein) spostamento corporeo