Schmidlin™

Disegno quotato

Schmidlin MERO lavabo da incasso

90 x 45 x 1 cm

con troppopieno, incl. accessori di fissaggio, incl. guarnitura di troppopieno cromata

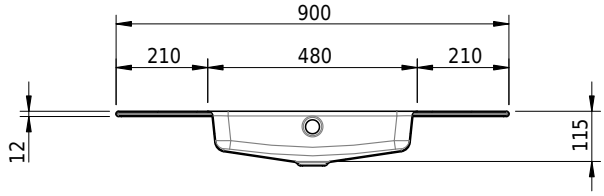

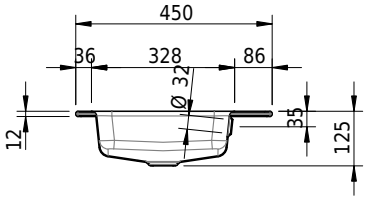

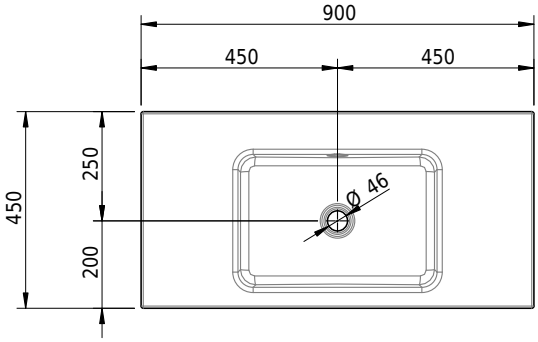

No articolo: 2351-0001 **No SGVSB:** 217751.242

Opzioni

- Classe di Colore: I,II,III,IV,V [FA0_ _ _]
- Senza troppopieno [UL0]
- CLEANEFFECT [OV01]
- Fori per rubinetteria a tre fori [WT_ALS01]
- Foro per erogatore di sapone Schmidlin [SSP02]
- Foro rotondo su misura [WT_ALS02]
- Fabbricazioni speciali

Accessori

- Schmidlin erogatore di sapone

Guarnizioni

- Schmidlin piletta click clack, con tappo cromato, con chiusura