Schmidlin™

Massskizze

Schmidlin MERO Aufsatzbecken

120 x 40 x 8 cm

mit Überlauf, inkl. Befestigungzubehör, inkl. Überlaufgarnitur verchromt

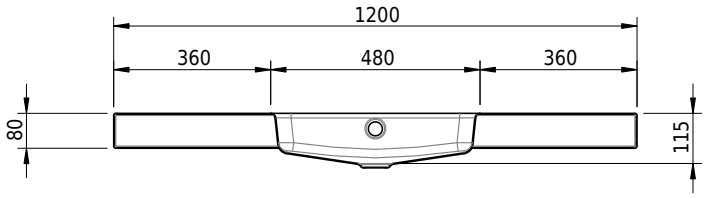

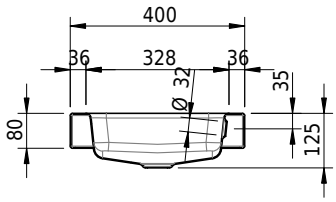

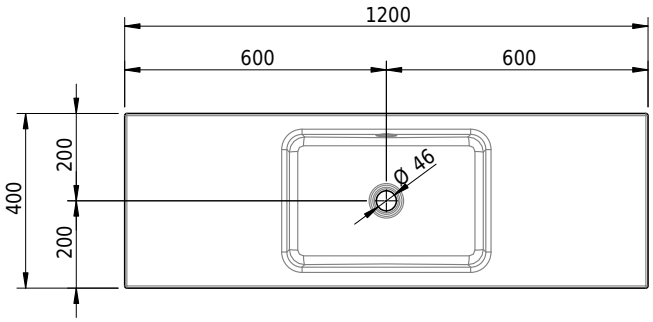

Artikel-Nr.: 2356-0001 **SGVSB-Nr.:** 217756.242

Optionen

- Farbklasse: I,II,III,IV,V [FA0_ _ _]
- Ohne Überlaufloch [UL0]
- GLASUR PLUS [OV01]
- Spezialanfertigung

Zubehör

Ab- und Überlaufgarnituren

- Schmidlin Pushventil, inkl. Deckel, verchromt, verschliessbar