Schmidlin™

Plans cotés

Schmidlin MERO lavabos pour montage mural

130 x 40 x 12.5 cm

avec trop-plein, y.c. matériel de fixation, y.c. rosace de trop-plein chromée

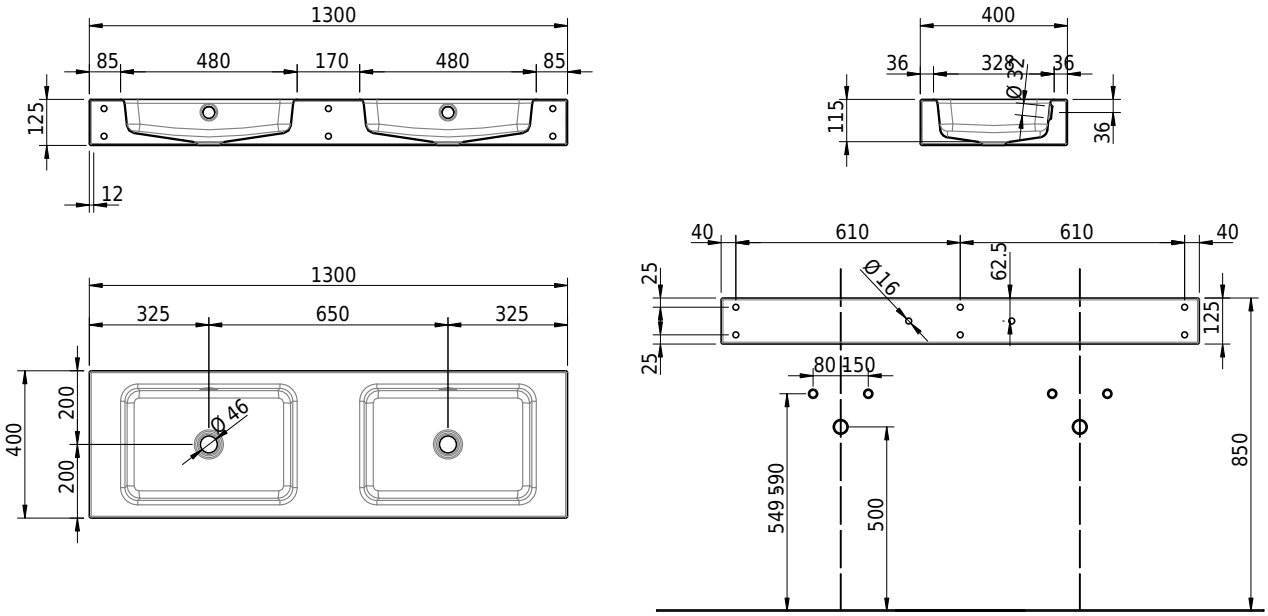

No. d'article: 2364-0001 **No. SGVSB:** 217779.242

Options

- Classe de Couleur: I,II,III,IV,V [FA0_ _ _]
- Sans trop-plein [UL0]
- CLEANEFFECT [OV01]
- Distributeur de papiers cosmétique Schmidlin [KTS_ _]
- Fabrications spéciales
- Trou pour prise de courant [STP _ _]

Accessoires

Garnitures

- Schmidlin vidage push-open, avec couvercle, chromé, verrouillable