Schmidlin™

Disegno quotato

Schmidlin LOTUS lavabo a muro

90 x 45 x 12.5 cm

senza troppopieno incl. accessori di fissaggio

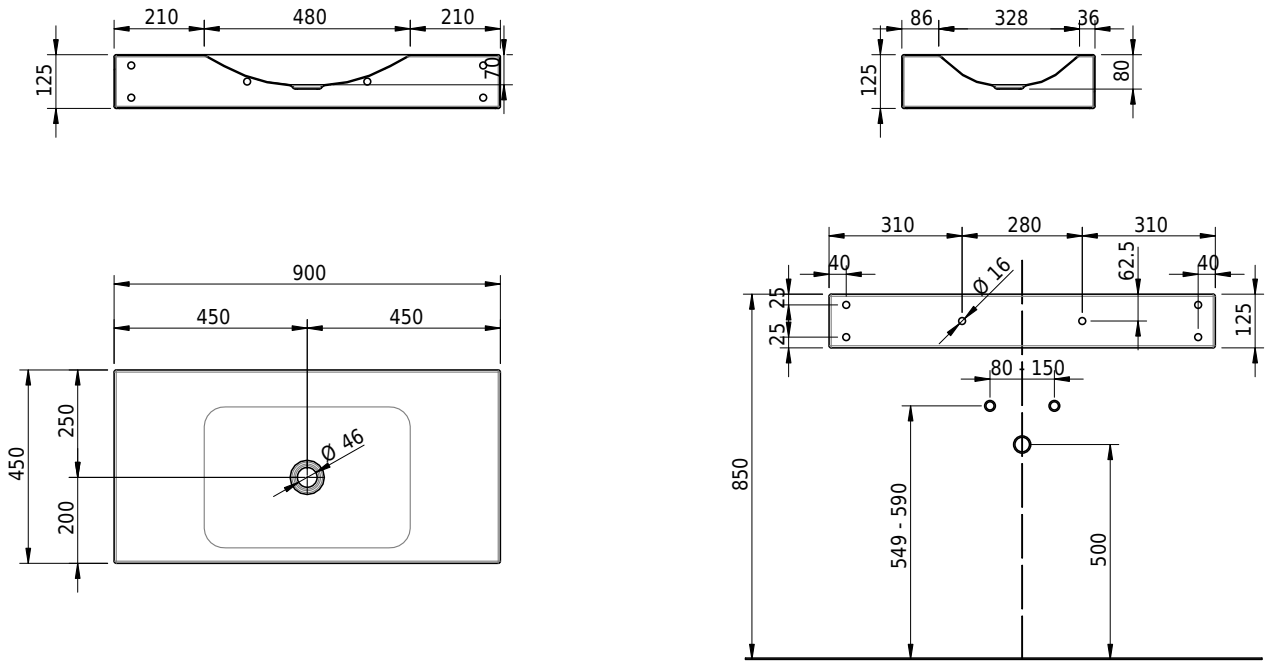

No articolo: 2389-0001 **No SGVSB:** 217744.242

Opzioni

- Classe di Colore: I,II,III,IV,V [FA0_ _ _]
- CLEANEFFECT [OV01]
- Fori per rubinetteria a tre fori [WT_ALS01]
- Foro per erogatore di sapone Schmidlin [SSP02]
- Foro rotondo su misura [WT_ALS02]
- Distributore di cosmetici asciugamano Schmidlin [KTS_ _]
- Fabbricazioni speciali
- Foro per presa di corrente [STP _ _]

Accessori

- Flangia di rinforzo per il montaggio della rubinetteria
- Schmidlin erogatore di sapone

Guarnizioni

- Piletta a scarico libero 1¼", con tappo bianco alpinweiss opaco, smaltato, senza chiusura
- Piletta a scarico libero 1¼", con tappo cromato, senza chiusura
- Piletta a scarico libero 1¼", con tappo smaltato, altri colori, senza chiusura
- Piletta a scarico libero 1¼", con tappo smaltato, senza chiusura