Schmidlin™

Plans cotés

Schmidlin MERO lavabos à encastrer par-dessus

100 x 40 x 1 cm

avec trop-plein, y.c. matériel de fixation, y.c. rosace de trop-plein chromée

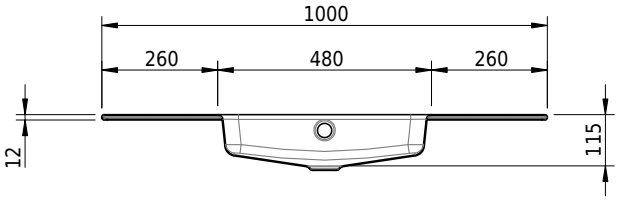

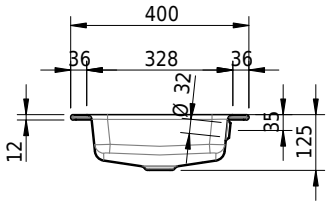

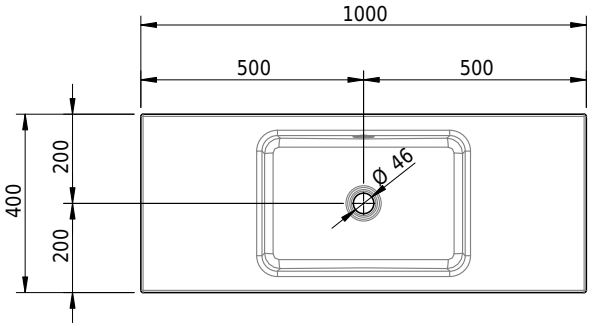

No. d'article: 2399-0001 **No. SGVSB:** 217749.242

Options

- Classe de Couleur: I,II,III,IV,V [FA0_ _ _]
- Sans trop-plein [UL0]
- CLEANEFFECT [OV01]
- Fabrications spéciales

Accessoires

Garnitures

- Schmidlin vidage push-open, avec couvercle, chromé, verrouillable