Schmidlin™

Plans cotés

Schmidlin LOTUS lavabos pour montage mural

140 x 45 x 12.5 cm

sans trop-plein, y.c. matériel de fixation

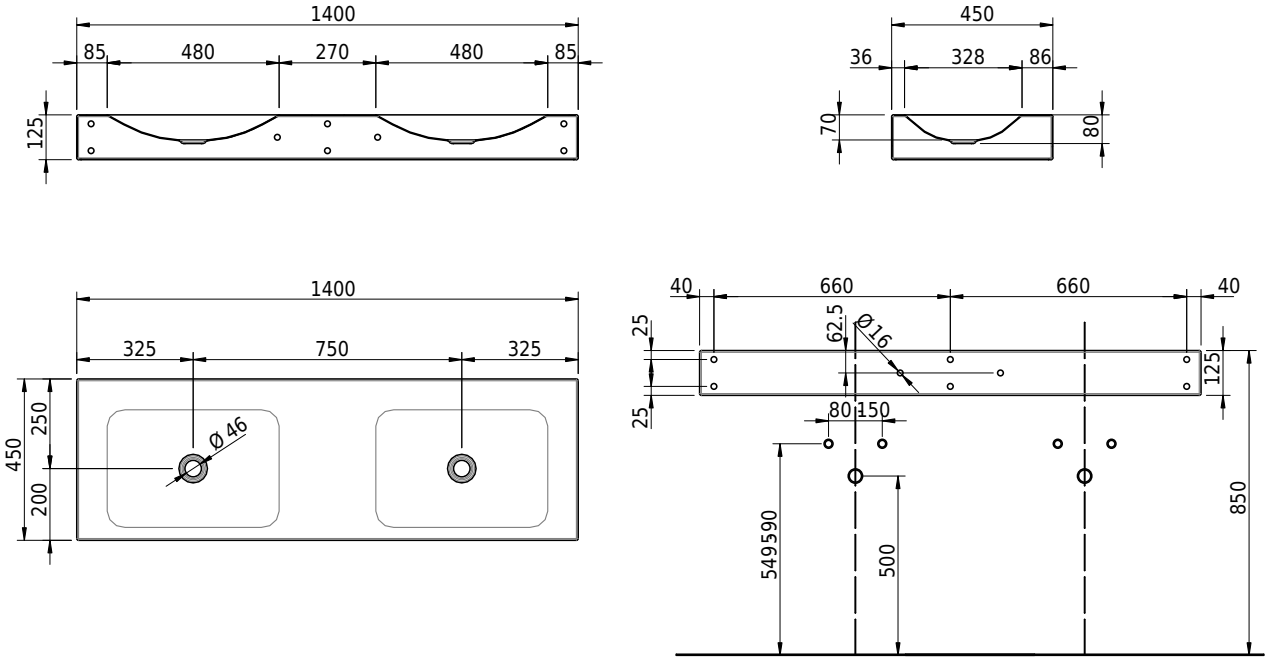

No. d'article: 2443-0001 **No. SGVSB:** 217776.242

Options

- Classe de Couleur: I,II,III,IV,V [FA0_ _ _]
- CLEANEFFECT [OV01]
- Trous pour robinetterie à 3 trous [WT_ALS01]
- Trou pour distributeur de savon Schmidlin [SSP02]
- Trou rond sur mesure [WT_ALS02]
- Distributeur de papiers cosmétique Schmidlin [KTS_ _]
- Fabrications spéciales
- Trou pour prise de courant [STP _ _]

Accessoires

- Flasque de renforcement pour montage de robinetterie
- Schmidlin distributeur de savon

Garnitures

- Vidage 1¼", y.c. couvercle blanc alpinweiss mat, émaillé, non verrouillable
- Vidage 1¼", y.c. couvercle chromé, non verrouillable
- Vidage 1¼", y.c. couvercle émaillé, autres couleurs, non verrouillable
- Vidage 1¼", y.c. couvercle émaillé, non verrouillable