Schmidlin™

Disegno quotato

Schmidlin MERO FRAME

80 x 47 x 2 cm

con troppopieno

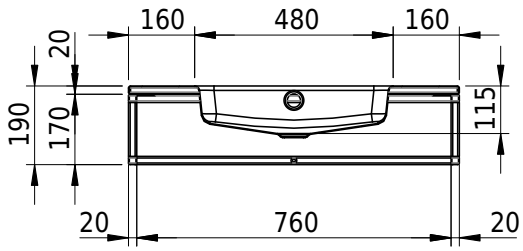

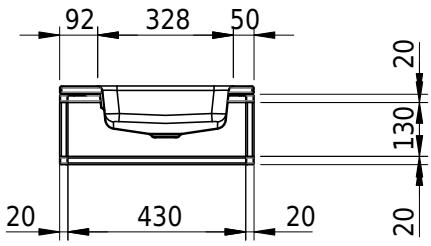

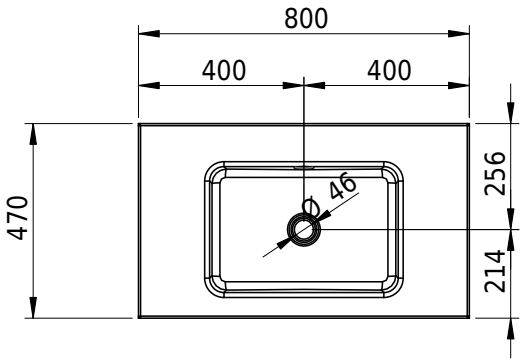

No articolo: 2449-0001 **No SGVSB:** 217792.100 **No ST:** 3131710.100

Opzioni

- Classe di Colore: I,II [FA0_ _ _]
- Senza troppopieno [UL0]
- CLEANEFFECT [OV01]
- Fori per rubinetteria a tre fori [WT_ALS01]
- Foro per erogatore di sapone Schmidlin [SSP02]
- Foro rotondo su misura [WT_ALS02]

Accessori

- FRAME Rack for LOTUS / MERO, 80x47 cm, nero opaco
- Rosone, ottone, nero opaco

Guarnizioni

- Schmidlin piletta click clack, con tappo cromato, con chiusura