Schmidlin™

Disegno quotato

Schmidlin ORBIS MINI FRAME

41 x 32 x 2 cm

con troppopieno

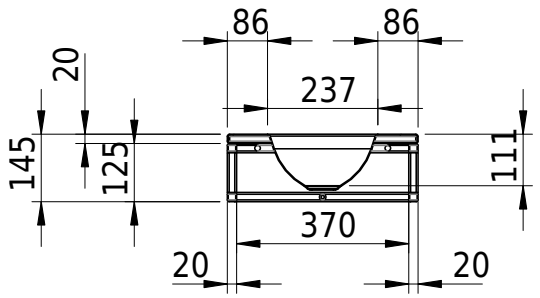

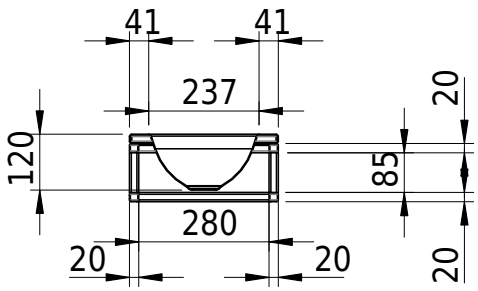

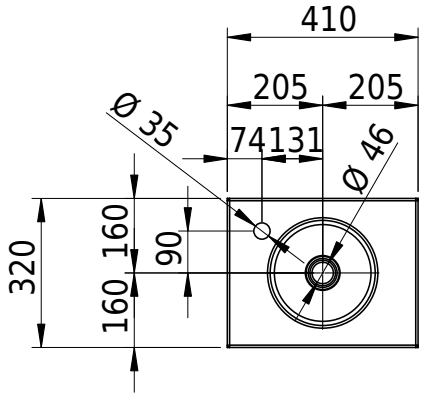

No articolo: 2466-0001 **No SGVSB:** 217795 **No ST:** 3131704

Opzioni

- Classe di Colore: I,II [FA0_ _ _]
- CLEANEFFECT [OV01]
- Fori per rubinetteria a tre fori [WT_ALS01]
- Foro per erogatore di sapone Schmidlin [SSP02]
- Foro rotondo su misura [WT_ALS02]
- Schmidlin GreenSteel

Accessori

- FRAME Rack for MERO MINI / ORBIS MINI, 41x32 cm, nero opaco

Guarnizioni

- Piletta a scarico libero 1¼", con tappo bianco alpinweiss opaco, smaltato, senza chiusura
- Piletta a scarico libero 1¼", con tappo cromato, senza chiusura
- Piletta a scarico libero 1¼", con tappo smaltato, altri colori, senza chiusura
- Piletta a scarico libero 1¼", con tappo smaltato, senza chiusura