Schmidlin™

Plans cotés

Schmidlin ORBIS MINI FRAME

41 x 32 x 2 cm

avec trop-plein

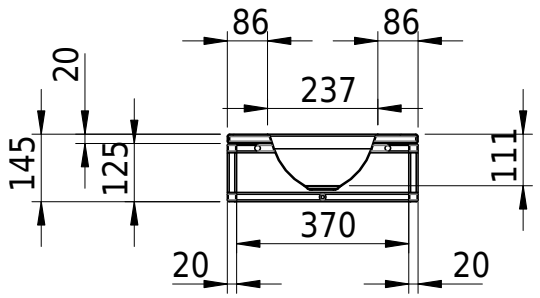

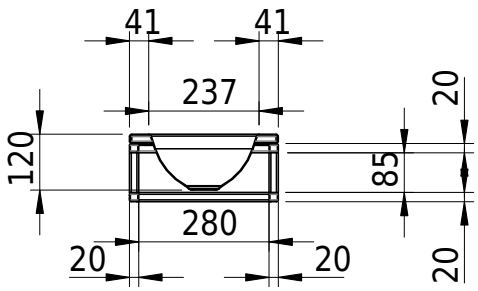

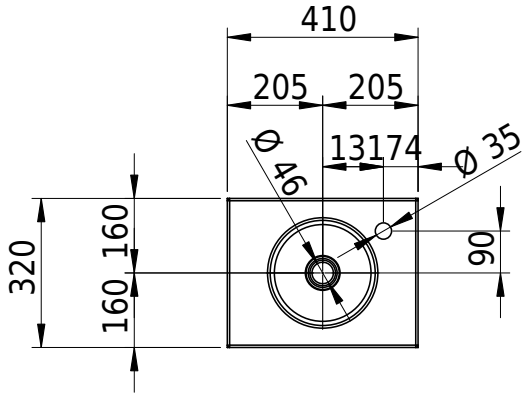

No. d'article: 2473-0001 **No. ST:** 3131705

Options

- Classe de Couleur: I,II [FA0_ _ _]
- CLEANEFFECT [OV01]
- Trous pour robinetterie à 3 trous [WT_ALS01]
- Trou pour distributeur de savon Schmidlin [SSP02]
- Trou rond sur mesure [WT_ALS02]

Accessoires

- Schmidlin rack MERO MINI FRAME / ORBIS MINI FRAME, 41x32 cm, noir mat

Garnitures

- Vidage 1¼", y.c. couvercle blanc alpinweiss mat, émaillé, non verrouillable
- Vidage 1¼", y.c. couvercle chromé, non verrouillable
- Vidage 1¼", y.c. couvercle émaillé, autres couleurs, non verrouillable
- Vidage 1¼", y.c. couvercle émaillé, non verrouillable