Schmidlin™

Disegno quotato

# Schmidlin MERO lavabo a muro

## 150 x 40 x 12.5 cm

con troppopieno, incl. accessori di fissaggio, incl. guarnitura di troppopieno cromata

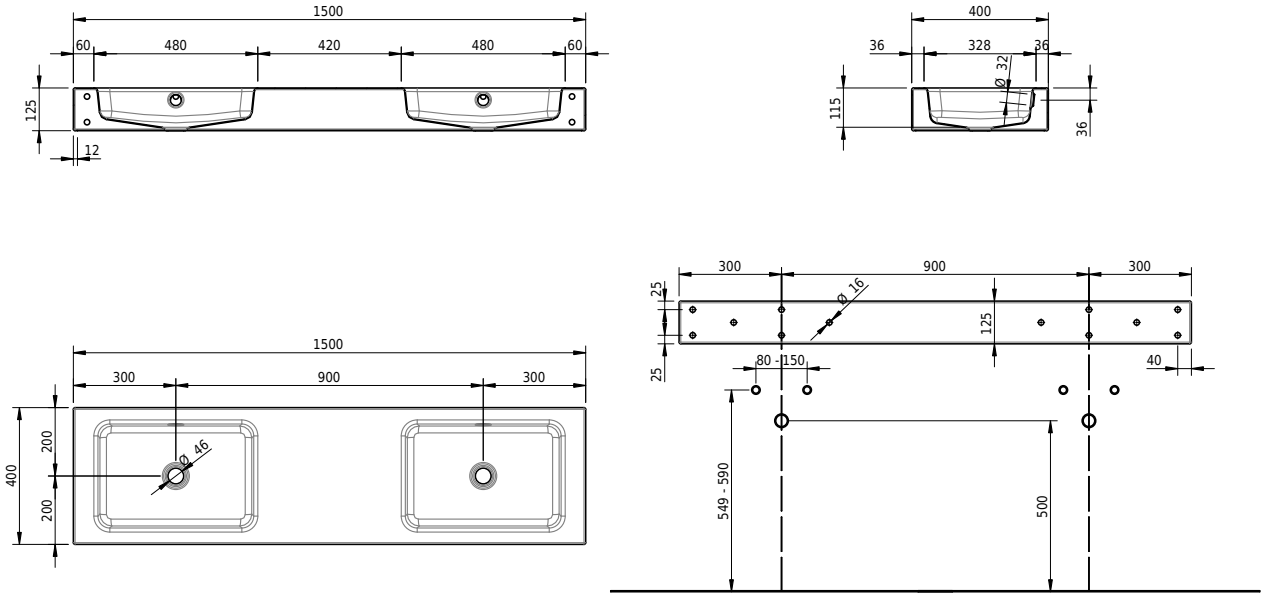


**No articolo:** 2481-0001 **No SGVSB:** 217787.242

## Opzioni

- Classe di Colore: I,II,III,IV,V [FA0_ _ _]
- Senza troppopieno [UL0]
- CLEANEFFECT [OV01]
- Foro per erogatore di sapone Schmidlin [SSP02]
- Distributore di cosmetici asciugamano Schmidlin [KTS_ _]
- Foro per presa di corrente [STP _ _]

## Accessori

## Guarnizioni

- Schmidlin piletta click clack, con tappo cromato, con chiusura