Schmidlin™

Disegno quotato

Schmidlin LOTUS lavabo a muro

150 x 40 x 12.5 cm

senza troppopieno incl. accessori di fissaggio

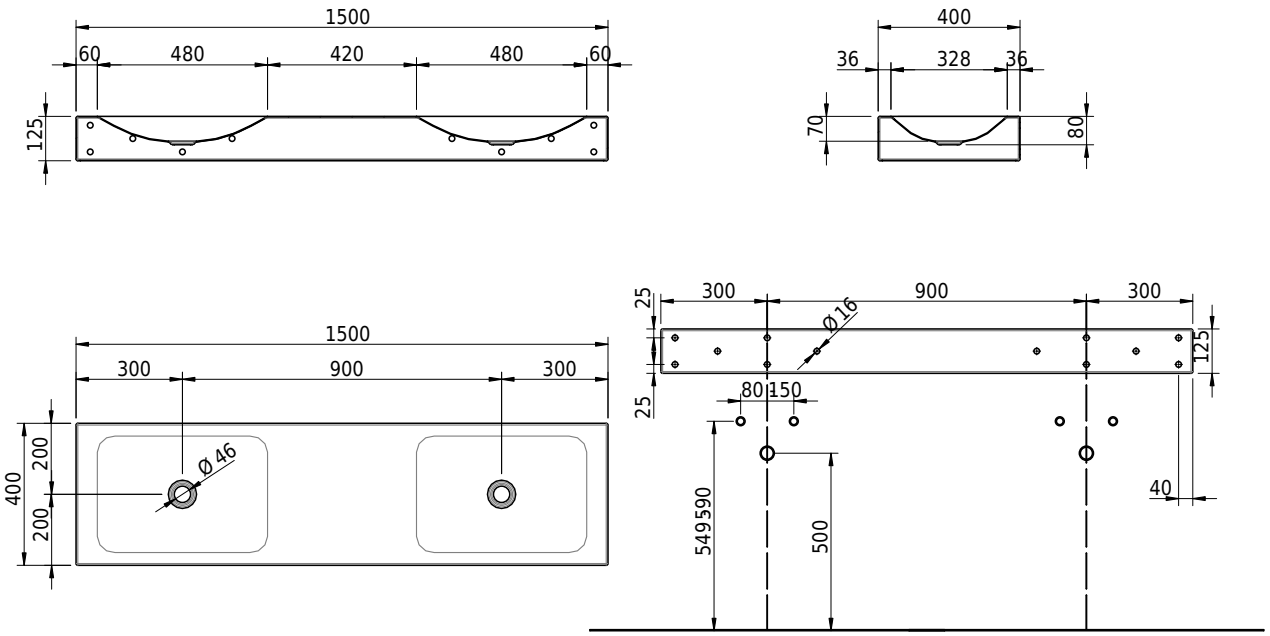

No articolo: 2493-0001 **No SGVSB:** 217785.242

Opzioni

- Distributore di cosmetici asciugamano Schmidlin [KTS_ _]
- Fabbricazioni speciali

Accessori

- Flangia di rinforzo per il montaggio della rubinetteria
- Schmidlin erogatore di sapone

Guarnizioni

- Piletta a scarico libero 1¼", con tappo bianco alpinweiss opaco, smaltato, senza chiusura
- Piletta a scarico libero 1¼", con tappo cromato, senza chiusura
- Piletta a scarico libero 1¼", con tappo smaltato, altri colori, senza chiusura
- Piletta a scarico libero 1¼", con tappo smaltato, senza chiusura