Schmidlin™

Disegno quotato

Schmidlin MERO MINI lavabo da appoggio

50 x 32 x 4 cm

senza troppopieno, incl. accessori di fissaggio

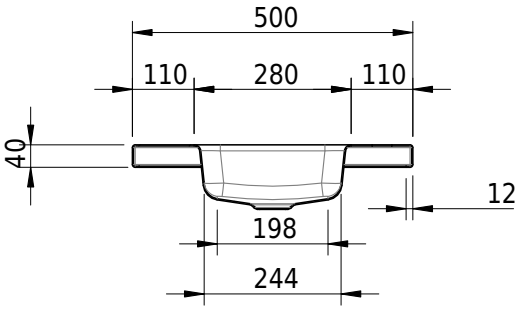

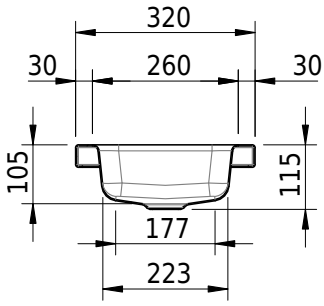

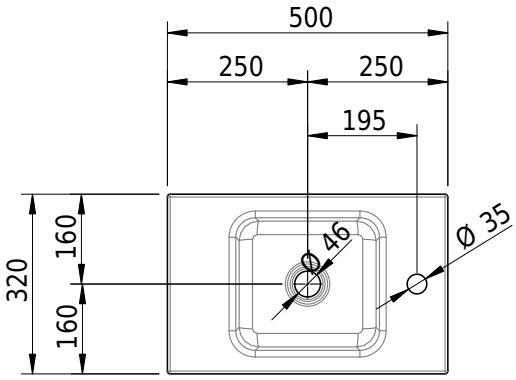

No articolo: 2516-0003

Opzioni

- Classe di Colore: I,II,III,IV,V [FA0_ _ _]
- CLEANEFFECT [OV01]

Accessori

- Flangia di rinforzo per il montaggio della rubinetteria

Guarnizioni

- Piletta a scarico libero 1¼", con tappo bianco alpinweiss opaco, smaltato, senza chiusura
- Piletta a scarico libero 1¼", con tappo cromato, senza chiusura
- Piletta a scarico libero 1¼", con tappo smaltato, altri colori, senza chiusura
- Piletta a scarico libero 1¼", con tappo smaltato, senza chiusura