Dieses Dokument ist unser geistiges Eigentum. Es darf ohne unsere ausdrückliche Genehmigung weder kopiert, vervielfältigt oder verwertet, noch an Dritte weitergegeben werden. Zuwiderhandlung ist strafbar und wird strafrechtlich verfolgt. Copyright reserved! © Wilhelm Schmidlin AG

We reserves all rights in this document and it's subject matter. The recipient herby acknowledges these rights and assures the use of this document only for the purpose it was delivered. © Wilhelm Schmidlin AG

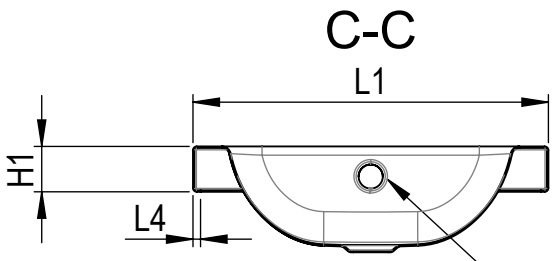

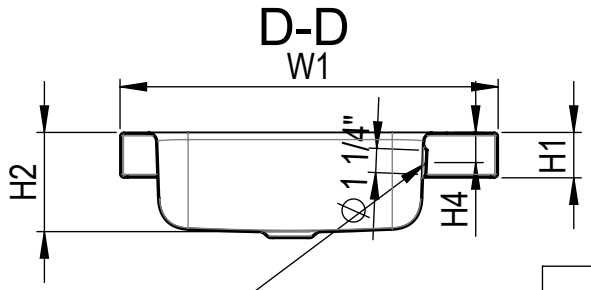

Optional with overflow hole 1188-0006

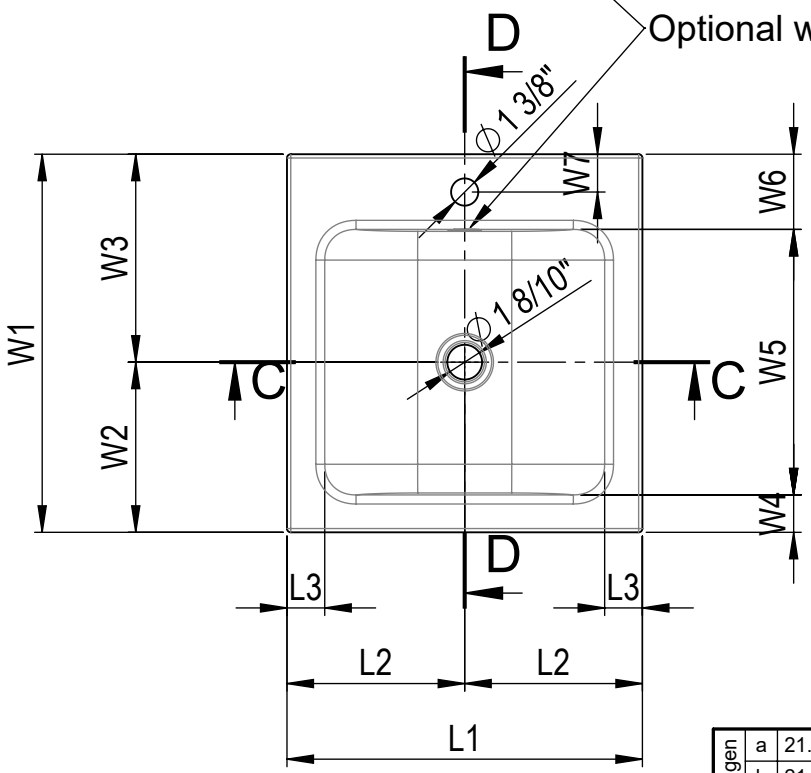

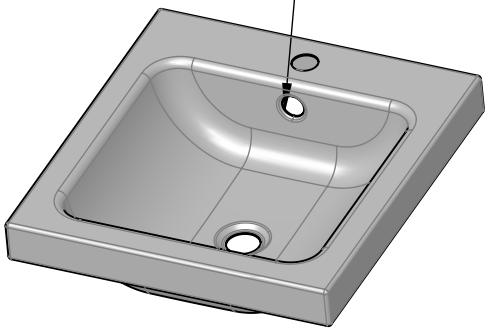

	1188-0004 1188-0006*	
	mm	inch
L1	470	18 1/2
L2	235	9 1/4
L3	50	2
L4	10	4/10
W1	500	19 5/8
W2	225	8 9/10
W3	275	10 8/10
W4	49	1 9/10
W5	351	13 8/10
W6	99	3 9/10
W7	50	2
H1	60	2 3/8
H2	130	5 1/10
H3	140	5 1/2
H4	40	1 3/5

*Washbasin with overflow hole

Glazed titanium steel

All Products are manufactured in the same place and go through the same processes.
Surface materials and steels are identical.

Änderungen			Änderungen					
a	21.11.2016 LB ArtikelNr		-	-	Erstellt	29.11.2012	LB	Massstab
b	21.11.2016 LB ZeichnuNr		-	-	Geprüft		-	1:10
c	24.03.2017 LB overflow		-	-	Freigegeben		-	
-	-		-	-	Auftrags-Nr.			
Ohne sep. Stückliste	-	SGVSB Nr.			Status			
Sep. Stückliste gleicher Nr.	-	ST Nr.			Ursprung		Format	Blatt / Anz.
Sep. Stückliste anderer Nr.	-	Artikel-Nr. 1188-0004 1188-0006			Ersatz für		A4	2 / 2

Schmidlin
www.schmidlin.ch

Schmidlin counter-top

18 1/2"x19 5/8"x2 3/8" with faucet hole

Zeichnungs-Nr. 01.002.0326

Index C

CAD-System: SolidWorks

Plotdatum: 04.04.2018