Schmidlin™

Massskizze

Schmidlin ECK Duschwanne tief (15 cm)

80 x 80 x 15 cm

Ablaufloch ø 52 mm

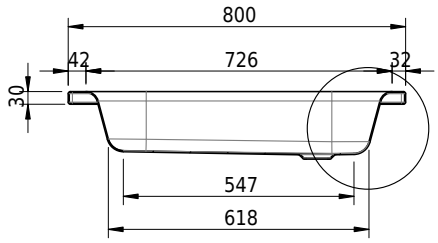

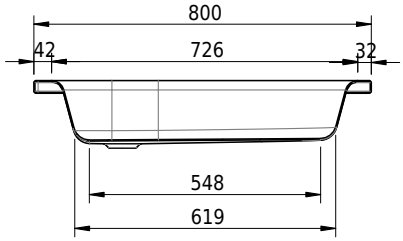

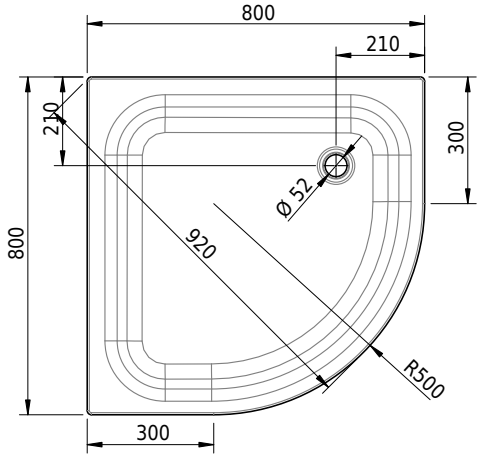

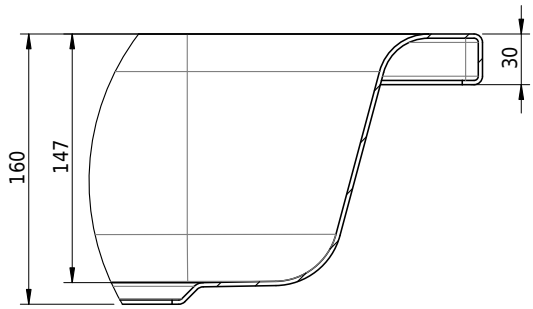

Artikel-Nr.: 1194-0001 **SGVSB-Nr.:** 141051 **ST-Nr.:** 1351121.100 **Gewicht:** 20 kg

Optionen

- Farbklasse: I,II,III,IV,V [FA0_ _ _]
- Mit Zargen [Z_ _ _ _]
- ANTIGLISS PRO
- GLASUR PLUS [OV01]
- Speziallänge -2/+5 cm (beidseitig von -1 bis +2,5cm)
- Scharfkantige Ecke (Radius 5 mm) [EA_ _ 04]
- Schürze(n) 200 mm
- Schürze(n) Spezialhöhe
- Spezialanfertigung
- AQUAGRIP
- Mit Zargenlöcher [ZL01]
- Schmidlin GreenSteel

Zubehör

- Duschwannen-Fussset 4/6/8 (SIA 181), mit/ohne Dichtband
- Duschwannen-Montagerahmen BASIC (SIA 181)
- Schmidlin Zargen-Montagewinkel (SIA 181), Satz (4 Stück)
- Zargengummiprofil

Ab- und Überlaufgarnituren

- Ablaufgarnitur Viega Domoplex