Schmidlin™

Massskizze

Schmidlin FLOOR

170 x 100 x 2.5 cm

Ablaufloch Ø 90 mm, Eckradius 5 mm

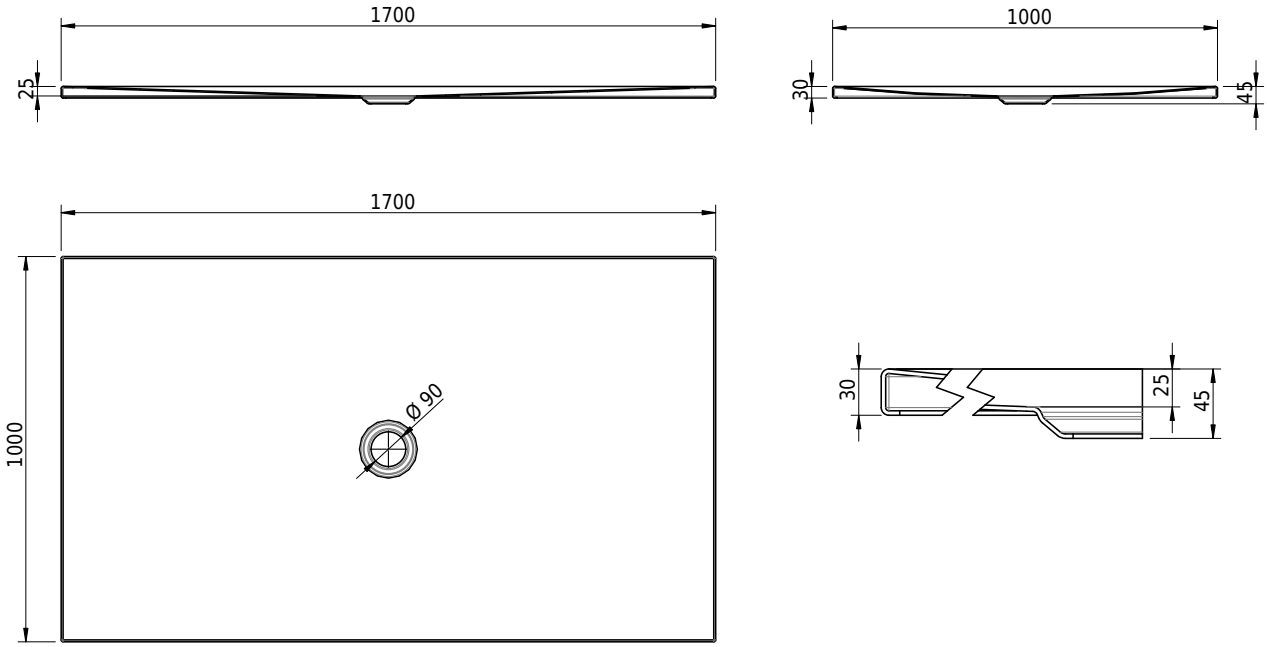

Artikel-Nr.: 1598-0001 **SGVSB-Nr.:** 146458 **Gewicht:** 50 kg

Optionen

- Farbklasse: I,II,III,IV,V [FA0_ _ _]
- ANTIGLISS PRO
- GLASUR PLUS [OV01]

Zubehör

- Montagesystem Schmidlin OMNIA (SIA 181)

Ab- und Überlaufgarnituren

- Ablaufgarnitur Schmidlin FLOW 30
- Ablaufgarnitur Schmidlin FLOW 50