Schmidlin™

Massskizze

# Schmidlin LOTUS Wandbecken

## 100 x 40 x 12.5 cm

ohne Überlauf, inkl. Befestigungzubehör

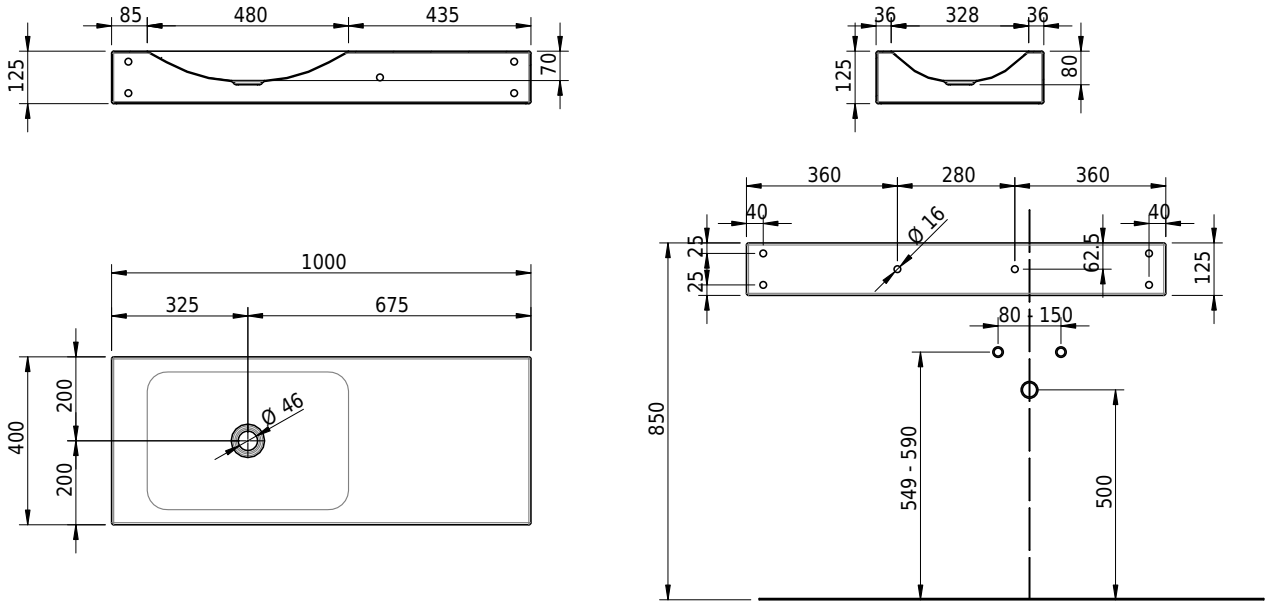


**Artikel-Nr.:** 1965-0001 **SGVSB-Nr.:** 217433.242

### Optionen

- Farbklasse: I,II,III,IV,V [FA0_ _ _]
- GLASUR PLUS [OV01]
- Lochbohrung für Schmidlin Seifenspender [SSP02]
- Schmidlin Kosmetiktuchspender [KTS_ _]
- Spezialanfertigung
- Lochbohrung für Steckdose [STP _ _]

### Zubehör

- Schmidlin Seifenspender
- Verstärkungsflansch für Armaturenmontage

### Ab- und Überlaufgarnituren

- Schaftventil 1¼, inkl. Deckel verchromt, nicht verschliessbar
- Schmidlin Schaftventil 1 1/4", inkl. Deckel alpinweiss matt, emailliert, nicht verschliessbar
- Schmidlin Schaftventil 1 1/4", inkl. Deckel emailliert, nicht verschliessbar
- Schmidlin Schaftventil 1 1/4", inkl. Deckel emailliert, übrige Farben, nicht verschliessbar