Schmidlin™

Massskizze

Schmidlin LOTUS Wandbecken

70 x 45 x 12.5 cm

ohne Überlauf, inkl. Befestigungzubehör

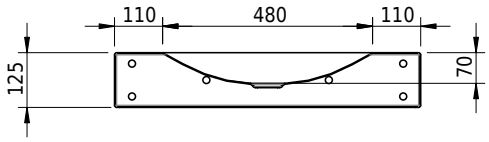

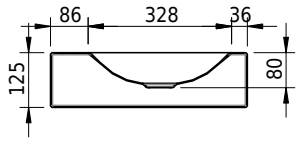

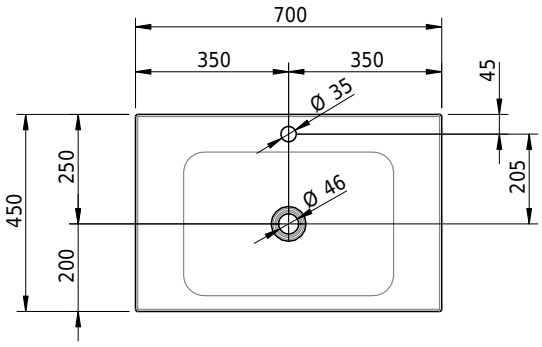

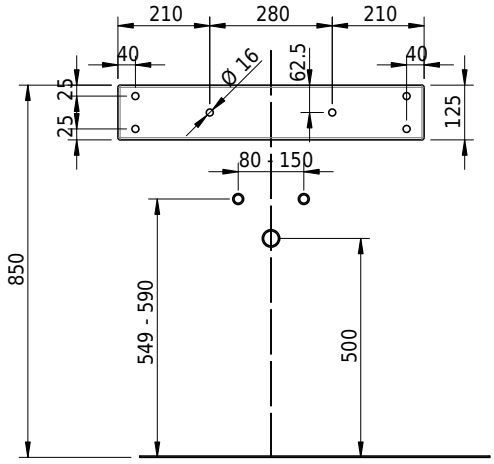

Artikel-Nr.: 1980-0002 **SGVSB-Nr.:** 217438.100.241

Optionen

- Farbklasse: I,II,III,IV,V [FA0_ _ _]
- GLASUR PLUS [OV01]
- Löcher für 3-Loch Armatur [WT_ALS01]
- Lochbohrung für Schmidlin Seifenspender [SSP02]
- Runde Lochbohrung nach Mass [WT_ALS02]
- Schmidlin Kosmetiktuchspender [KTS_ _]
- Spezialanfertigung
- Lochbohrung für Steckdose [STP _ _]

Zubehör

- Schmidlin Seifenspender
- Verstärkungsflansch für Armaturenmontage

Ab- und Überlaufgarnituren

- Schaftventil 1¼, inkl. Deckel verchromt, nicht verschliessbar
- Schmidlin Schaftventil 1 1/4", inkl. Deckel alpinweiss matt, emailliert, nicht verschliessbar
- Schmidlin Schaftventil 1 1/4", inkl. Deckel emailliert, nicht verschliessbar
- Schmidlin Schaftventil 1 1/4", inkl. Deckel emailliert, übrige Farben, nicht verschliessbar