Schmidlin™

Massskizze

# Schmidlin Duschwannen SWISS LINE

## 90 x 90 x 2.5 cm

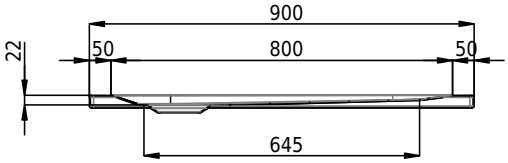


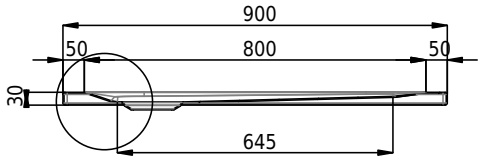


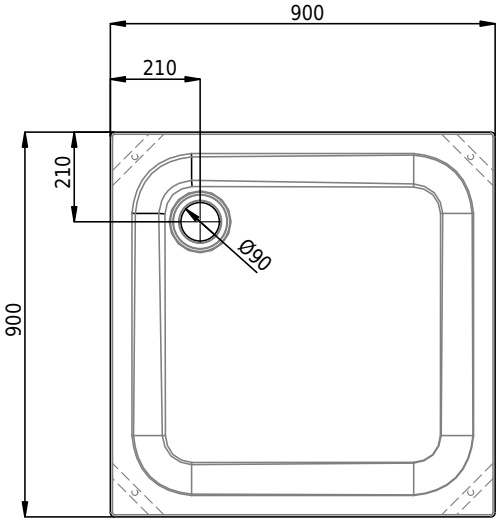


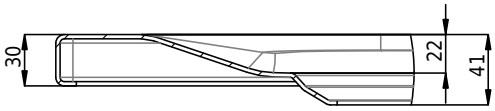


**Artikel-Nr.:** 2099-0001 **SGVSB-Nr.:** 141698 **ST-Nr.:** 1311034.100

## Optionen

- ANTIGLISS PRO
- GLASUR PLUS [OV01]
- AQUAGRIP

## Zubehör

- Schmidlin SWISS LINE Duschwannen-Montageset, mit Duschwannen-Fussset Schmidlin SWISS LINE 4 (SIA 181), Dichtband 4 m, Viega Ablaufgarnitur und Ablaufdeckel Domoplex, verchromt. Montagehöhe 8 - 18 cm, zu Duschwanne SWISS LINE 90x90x8 cm
- Schmidlin SWISS LINE Duschwannen-Montageset, mit Duschwannen-Fussset Schmidlin SWISS LINE 4 (SIA 181), Dichtband 4 m, Viega Ablaufgarnitur und Ablaufdeckel Tempoplex, verchromt. Montagehöhe 8 - 18 cm, zu Duschwannen SWISS LINE 80x80x2.5 cm, 90x90x2.5 cm, 100x80x2.5 cm
- Schmidlin SWISS LINE Duschwannen-Montageset, mit Duschwannen-Fussset Schmidlin SWISS LINE 6 (SIA 181), Dichtband 4 m, Viega Ablaufgarnitur und Ablaufdeckel Tempoplex, verchromt. Montagehöhe 8 - 18 cm, zu Duschwanne SWISS LINE 120x90x3.5 cm