Schmidlin™

Massskizze

Schmidlin MERO EVO

100 x 50 x 40 cm

Waschbecken mit integriertem Badmöbel aus Echtholz- oder supermattem Kunstharz-Laminat. Soft-Close und Push-Open. Inkl. Befestigungzubehör, inkl. Überlaufgarnitur verchromt

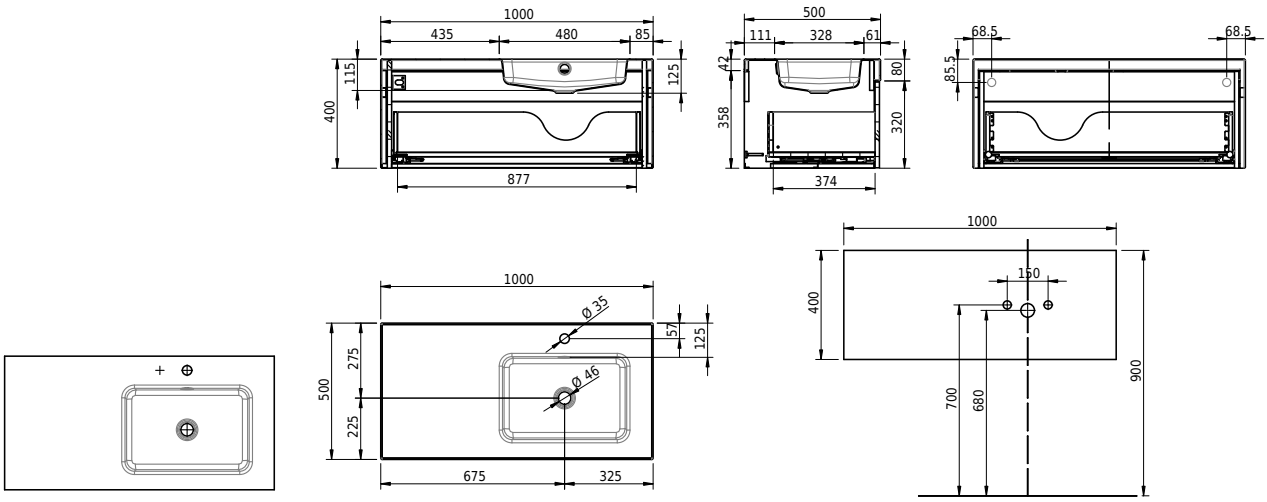

Artikel-Nr.: 2125-9999 **SGVSB-Nr.:** 233509

Optionen

- Farbklasse: I,II,III,IV,V [FA0_ _ _]
- Ohne Überlaufloch [UL0]
- GLASUR PLUS [OV01]
- Lochbohrung für Schmidlin Seifenspender [SSP02]
- Echtholz-Laminat: Wood light oak, Wood titanium oak oder Wood planked walnut [FAM10_]
- Supermattes Laminat: Grigio londra, Grigio bromo, Nero ingo oder Bronce [FAM20_]

Zubehör

- Inneneinteilung für Badmöbel EVO aus Massivholz, 218 x 100 x 373 mm, Esche schwarz lackiert
- Inneneinteilung für Badmöbel EVO aus Massivholz, 323 x 100 x 373 mm, Esche schwarz lackiert
- Schmidlin Seifenspender
- Verstärkungsflansch für Armaturenmontage

Ab- und Überlaufgarnituren

- Schmidlin Pushventil, inkl. Deckel, verchromt, verschliessbar